Info produs prindere punctuala fixa fara gat Ø40x40 mm

railing DESIGN

Diametru Ø40 mm
Inaltime 40 mm
Sticla 10-17,52 mm
Capac cu imbus
Tija M10 mm
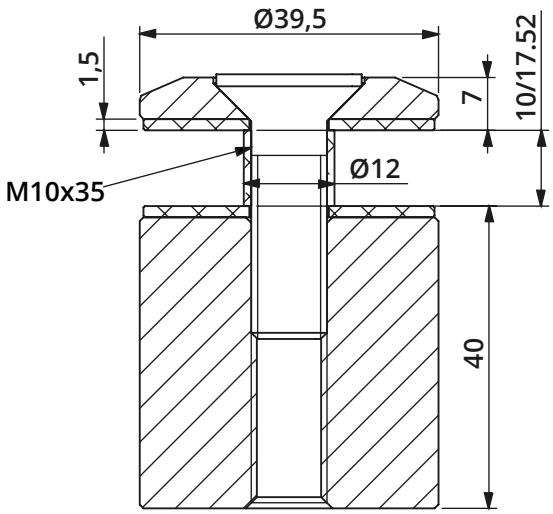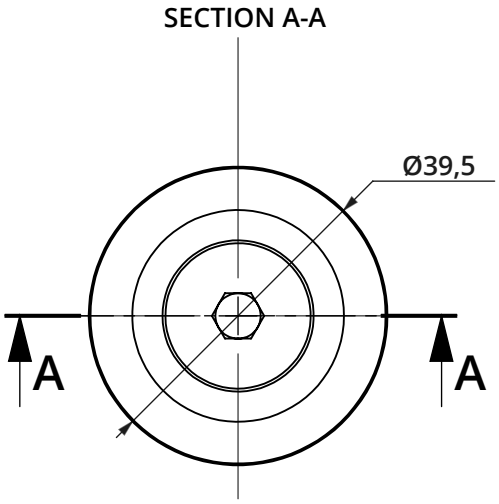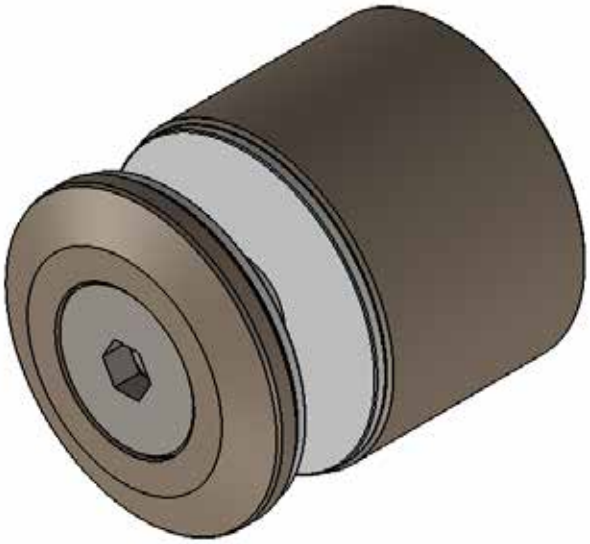
Prindere punctuala fixa fara gat Ø40 mm - dimensiuni de gabarit