Info produs amortizor cu sina standard TS90 Impulse

dormakaba

Latime usa maxim 1100 mm
Viteza de inchidere ajustabila prin 2 valve
Potrivit pentru usi de evacuare la incendiu
Forta de inchidere EN 3/4

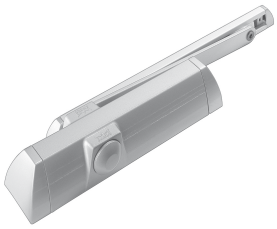

Amortizor TS90 Impulse - detalii constructive si de montaj

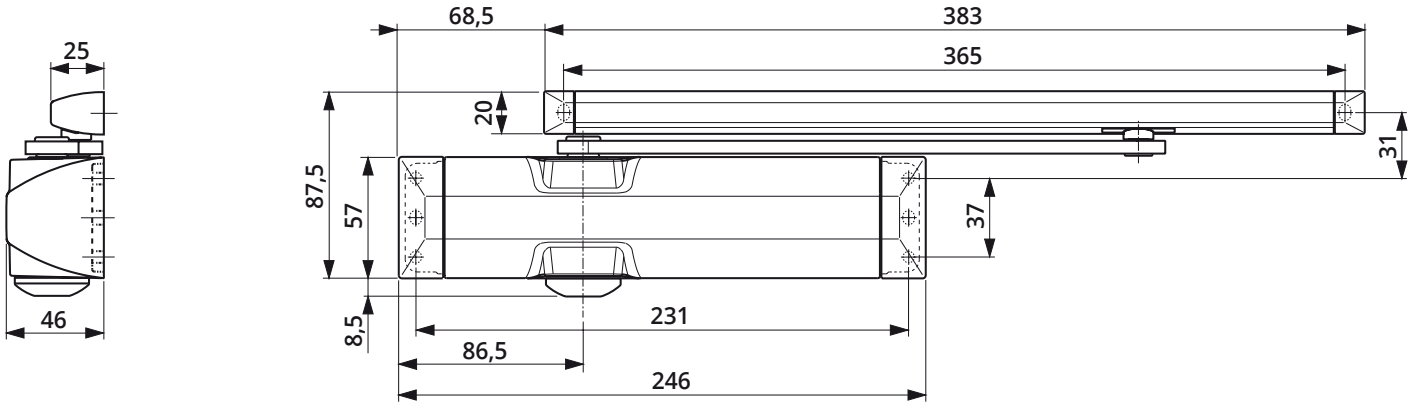

Deschidere prin tragere

Montaj pe foaia de usa

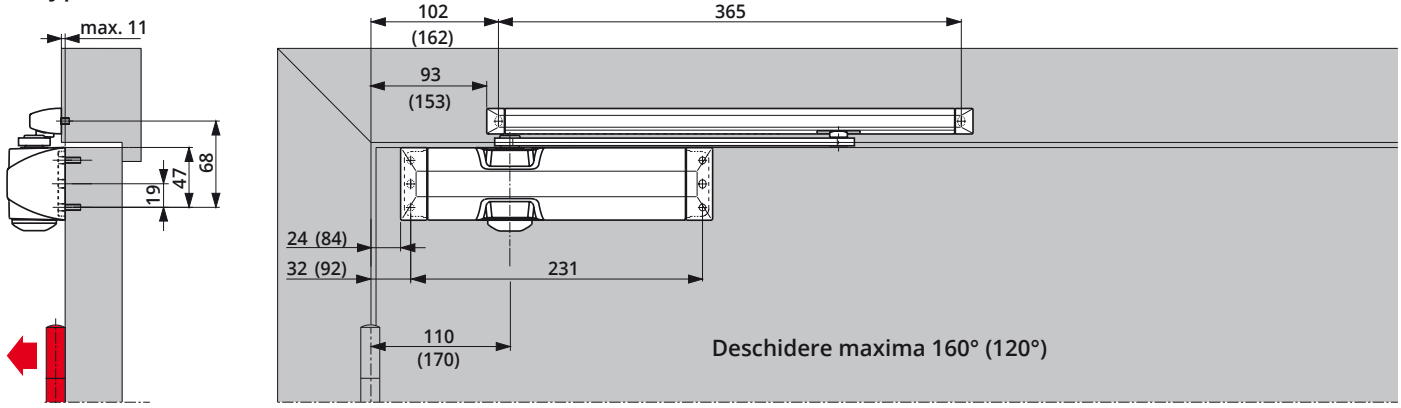

Montaj pe tocul de usa

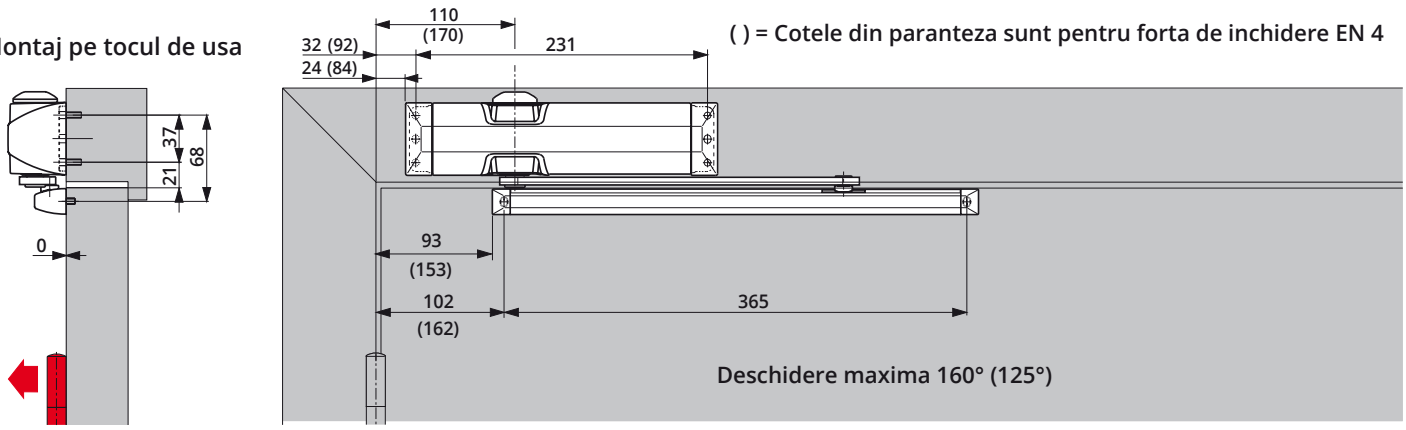

Deschidere prin impingere

Montaj pe foaia de usa

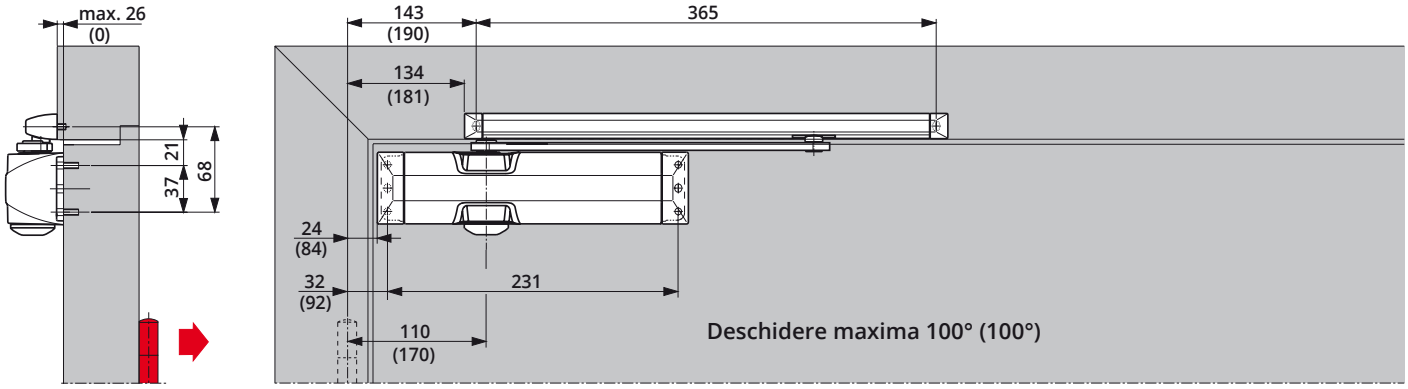

Montaj pe tocul de usa
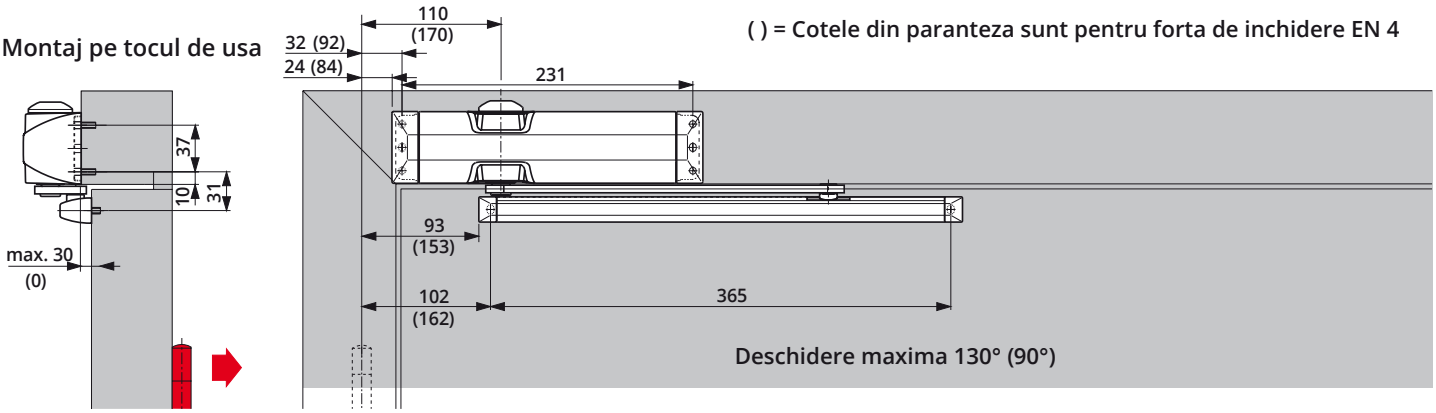
( ) = Cotele din paranteza sunt pentru forta de inchidere EN 4