Info produs suport sticla 8-31,52 mm mana curenta patrata

Material inox 304
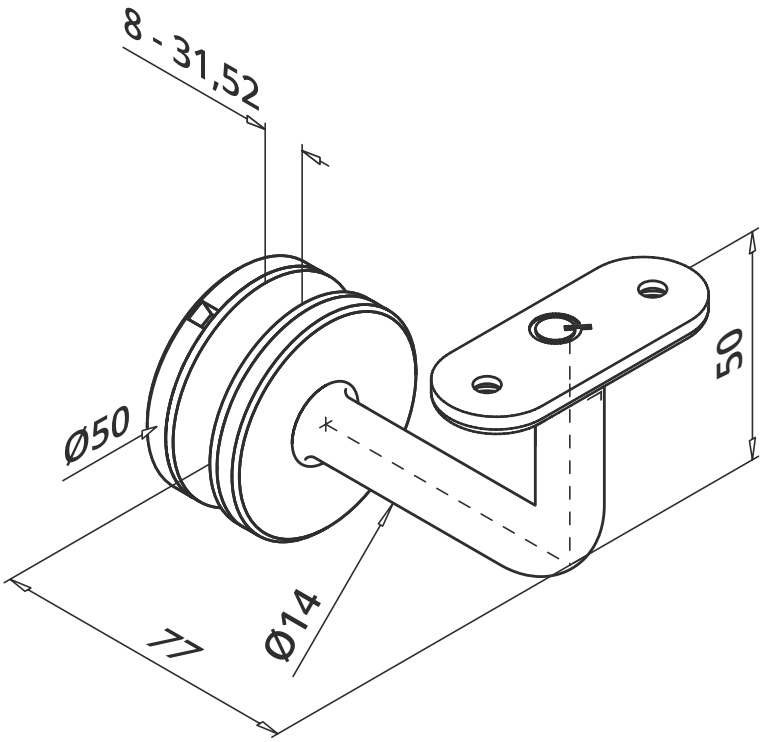
Suport sticla 8-31,52 mm mana curenta patrata - dimensiuni de gabarit