Info produs prindere punctuala cu gat Ø50 mm reglabila 30-37 mm

railingDESIGN

Diametru Ø50 mm
Distanta reglabila 30-37 mm
Sticla 10-21,52 mm
Capac cu pin
Fixare cu tija M10-M12 mm

Prindere punctuala cu gat Ø50 mm reglabila - dimensiuni de gabarit

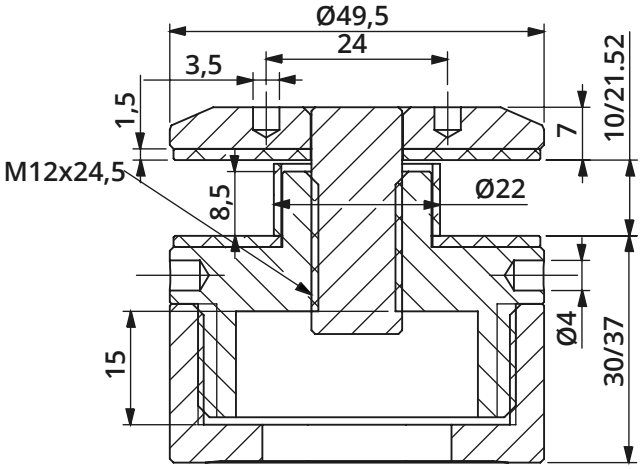

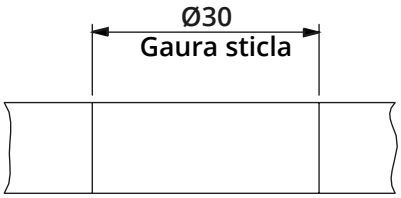
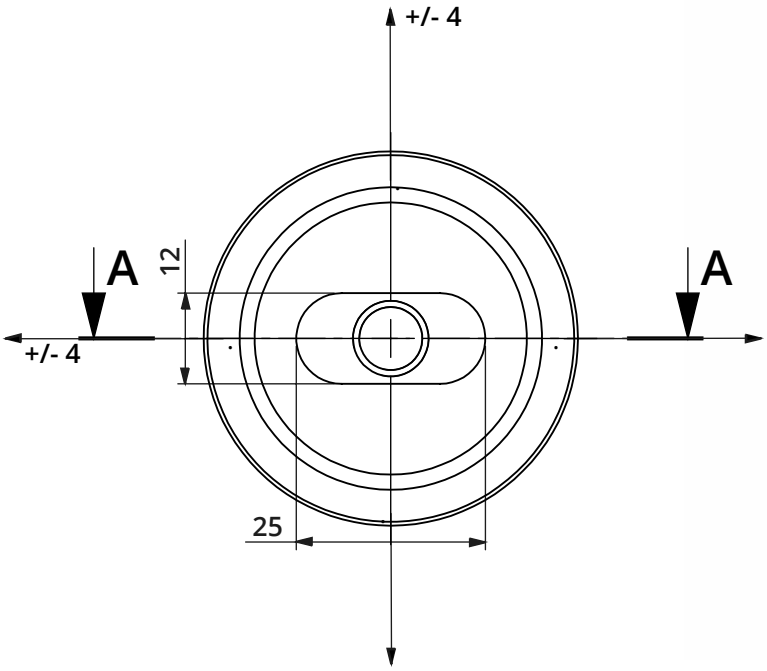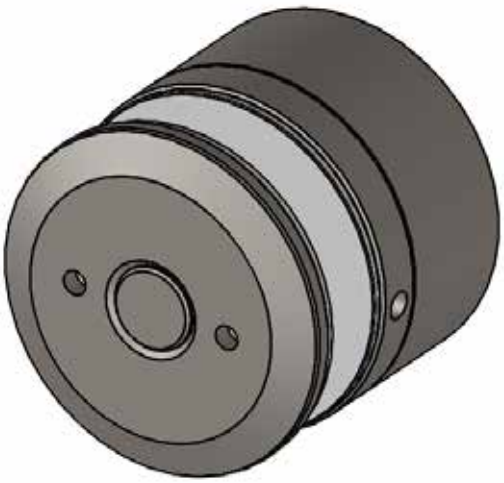
SECTION A-A