Info produs imbinare 180° mana curenta rectangulara 40x10 mm

Q-railing

Material inox 304
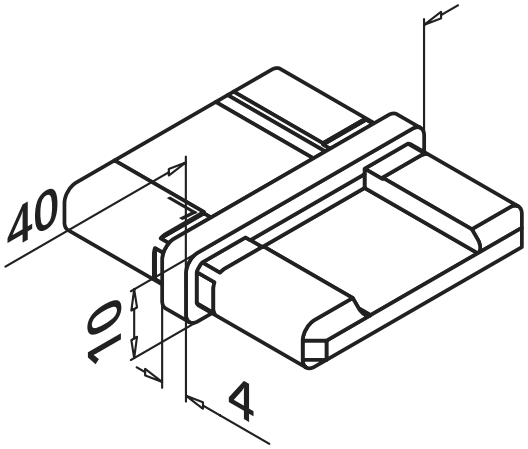
Imbinare 180° mana curenta rectangulara 40x10 mm - dimensiuni de gabarit